水平切換夾 • 帶有水平基座和結實的支撐臂

EH 23330.

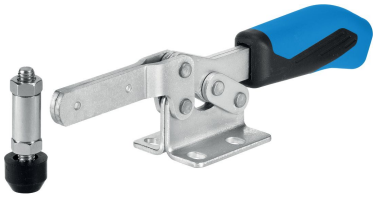

產品描述

由於它們具有良好的運動功率和易於操作的特性，肘節夾具適用於廣泛的用途。
這些肘桿夾具可用於金屬加工行業，適用於鑽孔，焊接，折彎，研磨，測試和裝配，也可用於木材和塑料行業的膠合，鑽孔，切割和銑削夾具。
肘節式夾具的“肘節”原理允許夾具大而快地打開。 如果夾具鬆開時，工件可不受阻礙的被取出。
大功率傳動通過低手力產生最大夾持力。 夾具是自鎖的，它們保持鎖定，抵抗加工部件時產生的力。
肘節式夾具由高質量的零件製成，可不保養連續使用。
耐油且符合人體工程學的雙部件手柄，其帶有防滑柔軟的表面。易於使用的大抓握面積。

材質

夾具
- 鋼，鍍鋅，鈍化

鉚釘
- 不銹鋼

把手
- 塑膠

夾持螺絲
- 鋼，回火，鍍鋅

緊固帽蓋
- 橡膠，黑色

組裝

夾合螺絲需要被焊接在支撐臂的需求位置上。

圖面

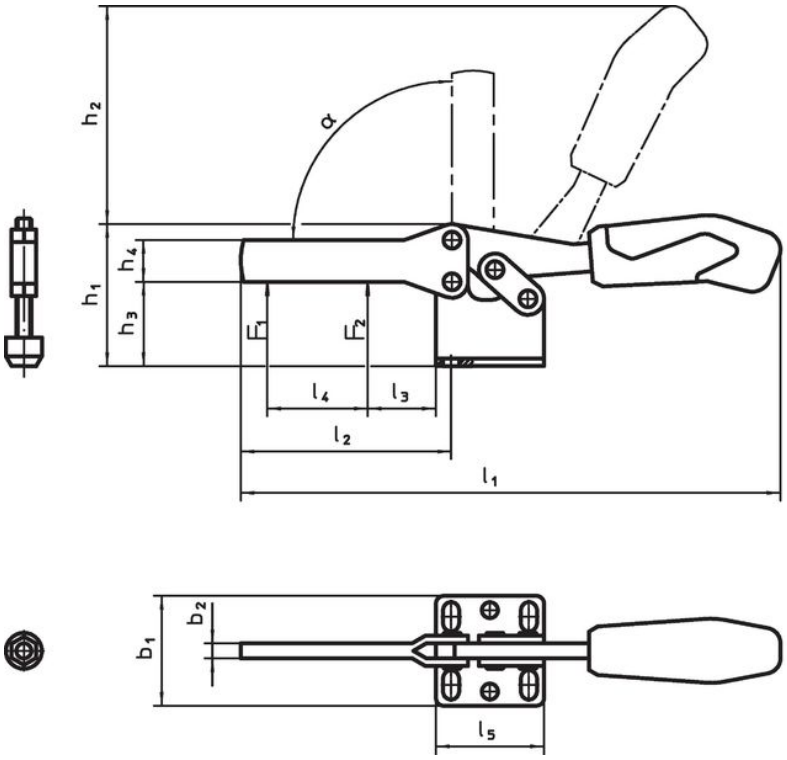

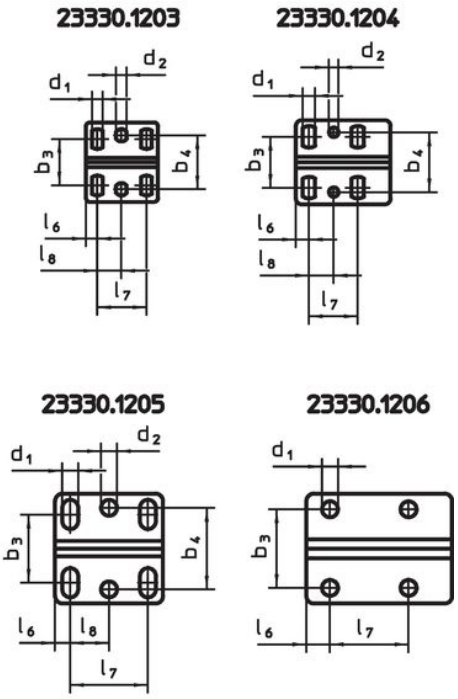

訂單資訊

公稱尺寸	夾持螺絲	尺寸																				夾持力		α				品號
		d_1	d_2	b_1	b_2	b_3	b_4	h_1	h_2	h_3	h_4	h_5 min	h_5 max.	l_1	l_2	l_3	l_4	l_5	l_6	l_7	l_8	F_1	F_2		min	max		
	[mm]	[mm]																				[kN]			[°C]		[g]	
鋼																												
3	M 6 x 35	5,6	5,6	42,0	5	19,5 – 29,5	28,5	45,0	66	24	13	-2,0	7,5	161	63	24	35	38	6,0	26,0	13	1,0	1,2	90°	-10	80	196	23330.1203
4	M 8 x 45	6,5	5,1	45,5	6	22,0 – 31,8	32,0	48,5	86	32	15	-3,5	11,0	205	72	32	44	50	7,0	26,0	13	1,8	2,5	90°	-10	80	400	23330.1204
5	M 8 x 65	8,5	8,5	58,0	8	29,0 – 43,0	43,0	75,0	114	45	20	-6,0	22,0	280	111	45	66	57	8,0	41,0	21	2,0	3,0	90°	-10	80	716	23330.1205
6	M12 x 80	8,5	–	58,0	10	41,5	–	73,0	128	46	25	-13,0	12,5	320	121	46	78	77	12,5	41,5	–	3,0	5,0	90°	-10	80	1222	23330.1206

遵守

符合 RoHS
符合指令 2011/65/EU 和指令 2015/863

不含 SVHC 物質
不含超過 0.1% w/w 的 SVHC 物質 - 截至 2024 年 6 月27 日的 SVHC 清單.

不含 65 號提案物質
不包括 65 號提案物質
https://www.P65Warnings.ca.gov/

不含衝突礦物
本產品不含來自剛果民主共和國或鄰近國家的任何被指定為“衝突礦物”的物質，例如鉭、錫、金或鎢。