Kullåspinnar • enkelverkande - i enlighet med NAS / MS17986

4212.F41

Produktbeskrivning

Kullåspinnar enligt MS17986 / NAS1333-1343 används för snabb fäste, låsning, justering, ändring och säkring. Snabb och enkel upplåsning för upprepade sammanfogningar.
Kullåspinnar tillverkas enligt luftfartsstandard MS / NAS och testad enligt NAS 1332.
Ytbehandling:
- Alla delar av rostfritt stål är passiverade enligt AMS2700
- Alla delar av aluminium är anodiserade enligt MIL-A-8625

Värmebehandling:
- Hylsa: Rc. 40 min (AMS2759, Condition H900)
- Bult: Rc. 40 min (AMS2759, Condition H900)
- Kula: Rc. 58 - 62 min (AMS2759)

Material

Kropp
- Rostfritt stål, utskiljningshärdat, passiverat - CRES 17-4PH (specifikation AMS5643)

Bult
- Rostfritt stål, utskiljningshärdat, passiverat - CRES 17-4PH (specifikation AMS5643)

Fjäder
- Rostfritt stål, passiverat - CRES 302 (specifikation ASTM-A-313)

Handtag
- Aluminium, svart eloxerad - Alum.Alloy 380 (specifikation ASTM B85/B85)

Nyckelring
- Rostfritt stål, passiverat - CRES 302 (specifikation ASTM A-313/A313M)

Tryckknapp
- Rostfritt stål, passiverat - CRES 303 (specifikation ASTM A484/484M)

Kula
- Rostfritt stål, utskiljningshärdat, passiverat - CRES 440C (specifikation AMS5630)

Drift

Kullåsbultar, enkelverkande är självlåsande. Kulorna låses upp genom att trycka på knappen.

Mer information

Not

Alla ytterligare dimensioner är tillgängliga på förfrågan.
Other diameter / length combinations not listed which comply with the standard can be produced at short notice on customer request.
Specialutförande på begäran.
- Denna produkt är tillverkad i TUM dimensioner.

Ritning

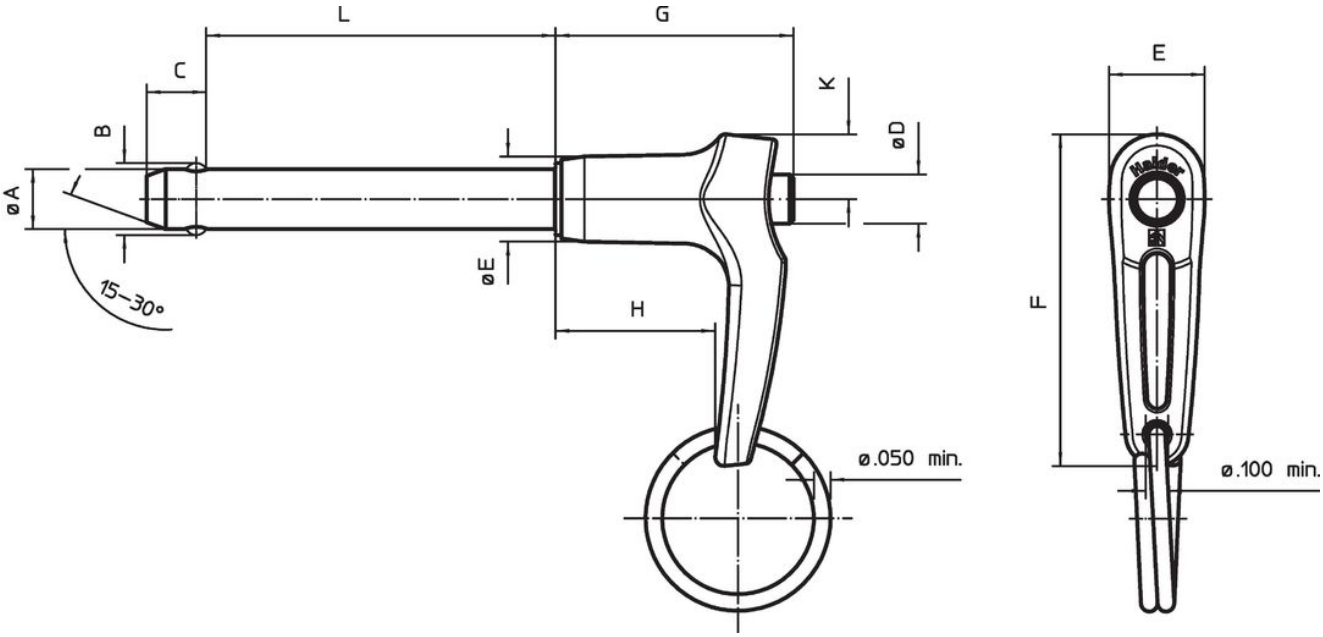

Orderinformation

Nominell diameter A [tum]	A min. [tum]	A max. [tum]	Spännlängd L +0,02 0 [tum]	Dimension B ±0,005 [tum]	C 0 -0,04 [tum]	D max. [tum]	E max. [tum]	F max. [tum]	G max. [tum]	H min. [tum]	K max. [tum]	Lokalisering hål max. [tum]	Skjuvmotstånd dubbel min. [lbf]	min. [°F]	max. [°F]	[g]	Standard description	Art.nr.
1/2	0,497	0,4985	**4,1**	0,594	0,46	0,565	0,8	2,36	1,6	0,85	0,5	0,505	36.900	-65	200	151	MS17986C841 / NAS1338A5C41D	4212.F41

Överensstämmelse

RoHS-kompatibel
Överensstämmer med direktiv 2011/65/EU och direktiv 2015/863

Innehåller inte SVHC-ämnen
Inga SVHC-ämnen med mer än 0,1 % w/w - SVHC-lista [REACH] per 23.01.2024.

Innehåller inte ämnen i proposition 65
Inga Proposition 65-ämnen inkluderade
https://www.P65Warnings.ca.gov/

Fri från konfliktmineraler
Denna produkt innehåller inga ämnen betecknade som konfliktmineraler" såsom tantal, tenn, guld eller volfram från Demokratiska republiken Kongo eller angränsande länder."