Brickor • hög precision
23060.0160

Produktbeskrivning

De exakt tillverkade brickorna har ett tillägg i parallellitet på 0,05 mm.

Material

- Rostfritt stål 1.4305

Ritning

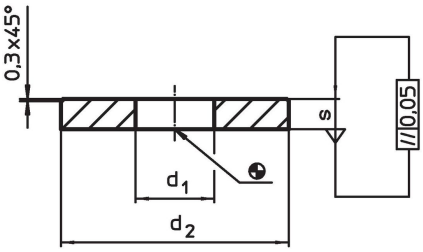

Orderinformation

Dimension			För bultar		Art.nr.
d_1	d_2	s			
[mm]			[mm]	[g]	
Rostfritt stål					
10,5	30	4	M10	19	23060.0160

Användningsexempel

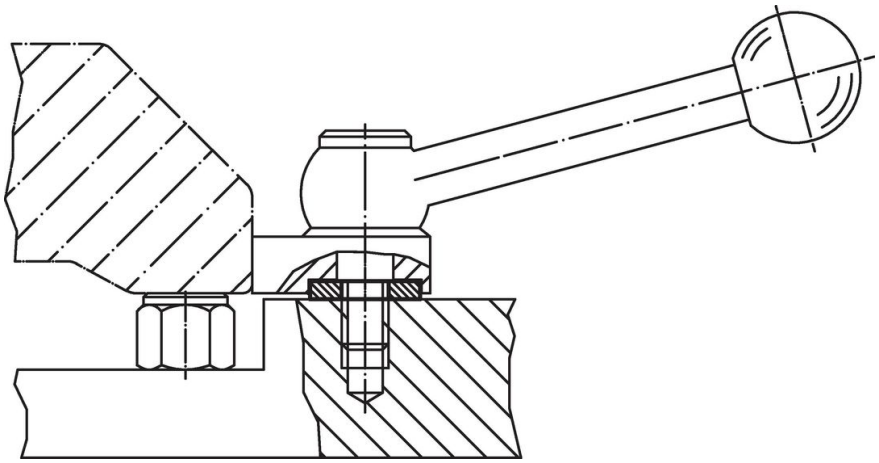

Överensstämmelse

RoHS-kompatibel
Överensstämmer med direktiv 2011/65/EU och direktiv 2015/863

Innehåller inte SVHC-ämnen
Inga SVHC-ämnen med mer än 0,1 % w/w - SVHC-lista [REACH] per 27.06.2024.

Innehåller inte ämnen i proposition 65
Inga Proposition 65-ämnen inkluderade
https://www.P65Warnings.ca.gov/

Fri från konfliktmineraler
Denna produkt innehåller inga ämnen betecknade som konfliktmineraler" såsom tantal, tenn, guld eller volfram från Demokratiska republiken Kongo eller angränsande länder."