Sfärisk bricka / Koniskt säte • liknande DIN 6319, rostfritt stål

23050.0308

Produktbeskrivning

Sfärisk bricka/koniskt säte används som en bricka för att kompensera icke parallella ytor.

Material

Sfärisk bricka
- Rostfritt stål 1.4305

Montering

Koniska säten form D endast för slät, stängd brickyta.
För större hål används endast form G.

Kännetecken

Typer av rostfritt stål A4 med märkning (räfflade) enligt ritning.

Mer information

Ytterligare produkter

- Sfärisk bricka / Koniskt säte, DIN 6319
- Sexkantsmutter, DIN 6330 (höjd 1,5 d)

Ritning

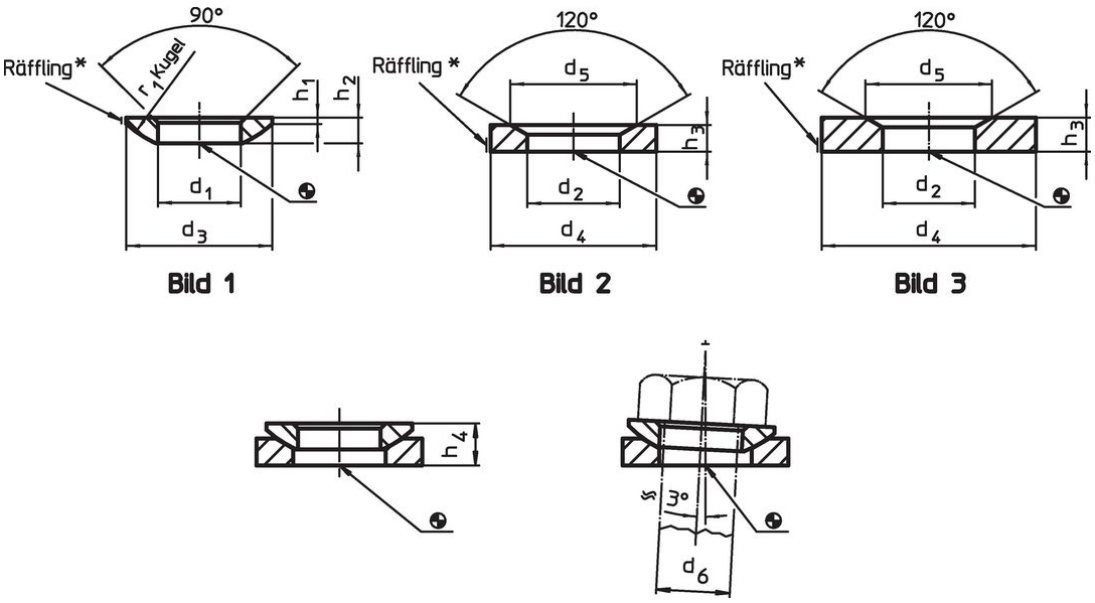

* Räfflad = material identifikation för rostfritt stål A4

Orderinformation

Dimension							För pinnbult	För bultar	Max. last kapacitet med statisk last	Vridmoment för skruvade kopplingar[1]		Art.nr.
d_1 H13	d_3	h_1	h_2	h_4 med koniskt-säte form D ~	h_4 med koniskt - säte form G ~	r_1	d_6	d_6	max.	max.		
[mm]							[mm]	[mm]	[kN]	[Nm]	[g]	
Sfäriska brickor av rostfritt stål, form C – Bild 1, Rostfritt stål 1.4305												
8,4	17	0,6	3,2	5,3	6,8	12	8	M8	12	16	2,8	23050.0308

[1] Vridmomentspecifikation för skruvar med regleringsgänga, beakta i förekommande fall förbelastning, friktionskoefficient μ_{total} 0,14.

Användningsexempel

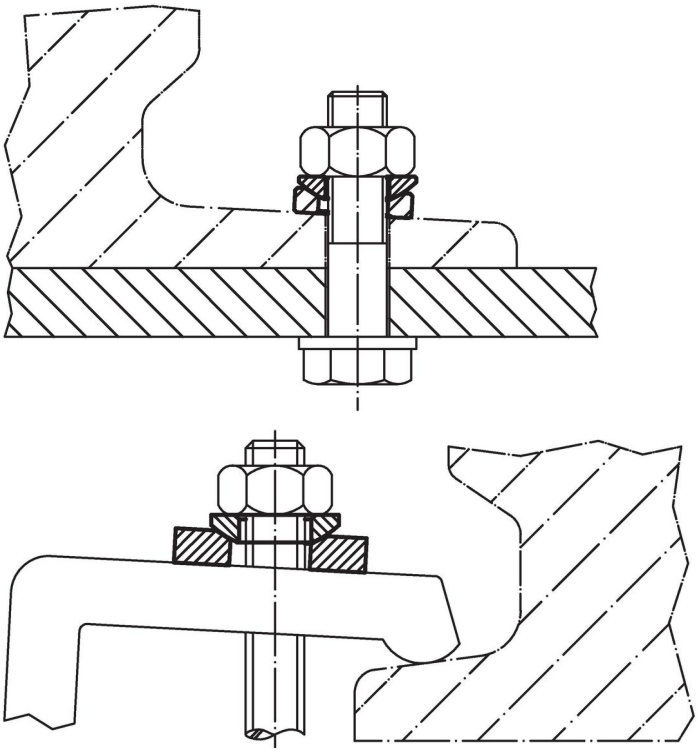

Överensstämmelse

RoHS-kompatibel
Överensstämmer med direktiv 2011/65/EU och direktiv 2015/863

Innehåller inte SVHC-ämnen
Inga SVHC-ämnen med mer än 0,1 % w/w - SVHC-lista [REACH] per 27.06.2024.

Innehåller inte ämnen i proposition 65
Inga Proposition 65-ämnen inkluderade
https://www.P65Warnings.ca.gov/

Fri från konfliktmineraler
Denna produkt innehåller inga ämnen betecknade som konfliktmineraler" såsom tantal, tenn, guld eller volfram från Demokratiska republiken Kongo eller angränsande länder."