Stelringen • met sensoradapter
25070.0124

Productbeschrijving

Met bevestigingsmogelijkheid voor sensoren, schakelaars e.a. De stelringen kunnen universeel gebruikt worden, bijv. als eindschakelaar op een zuigerstang.
Stelring RVS met sterke klemkracht.

Materiaal

Schroef
- Roestvast staal

Stelring
- RVS 1.4021

Tekening

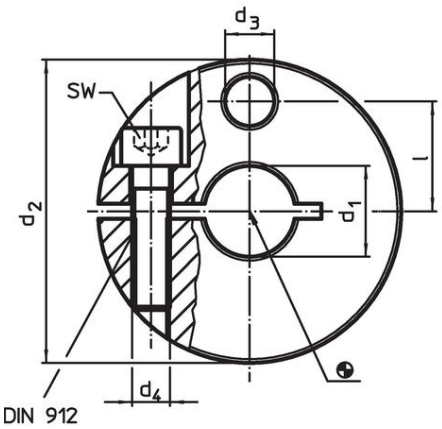

Afbeelding 1

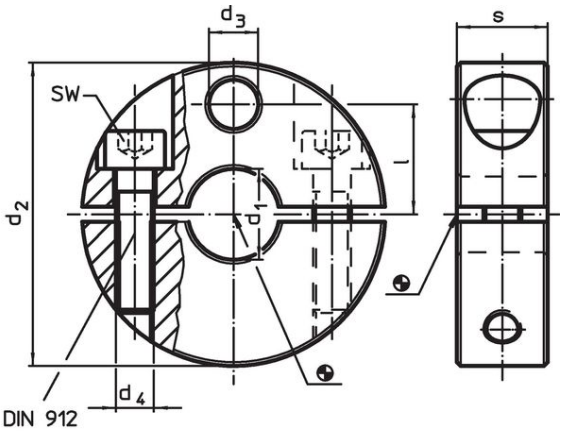

Afbeelding 2

Bestelinformatie

Afmetingen						SW		Artikelnr.
d_1 H8	d_2 -0,5	d_3	d_4	l	s			
[mm]						[mm]	[g]	
gedeeld – Afbeelding 2								
24	65	13	M8	23,5	18	6	330	**25070.0124**

Toepassingsvoorbeeld

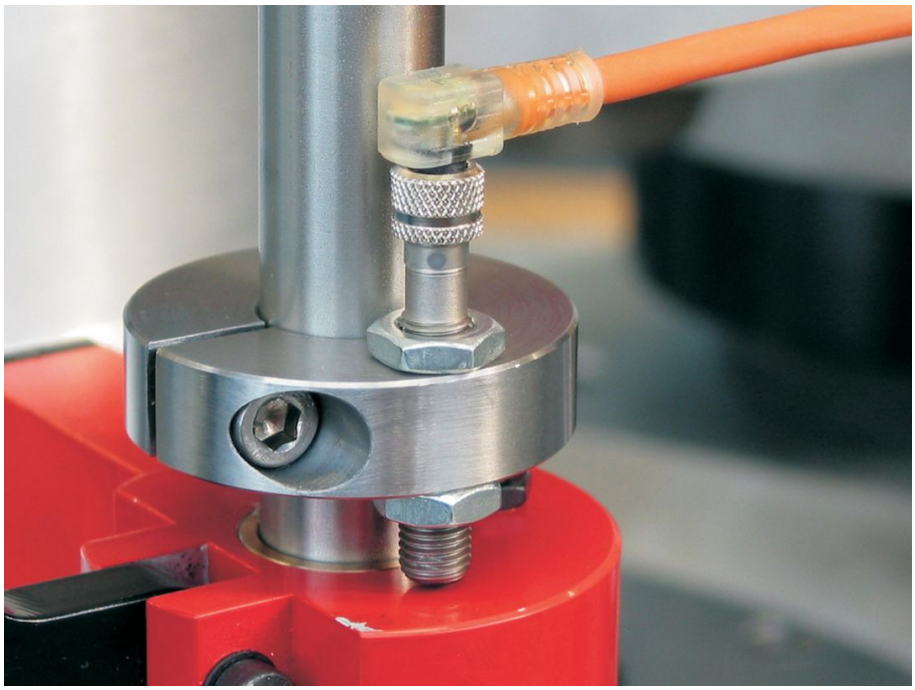

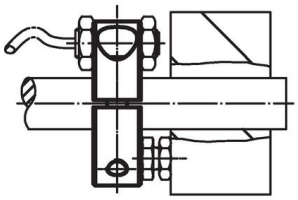

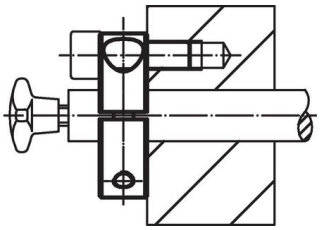

Voldoet

Conform RoHS
Voldoet aan Richtlijn 2011/65/EU en richtlijn 2015/863

Bevat geen SVHC stoffen
Bevat geen SVHC-stoffen met meer dan 0,1% w/w - SVHC-lijst per 27.06.2024.

Bevat geen propositie 65 stoffen
Geen propositie 65 stoffen inbegrepen
https://www.P65Warnings.ca.gov/

Vrij van conflictmineralen
Dit product bevat geen stoffen die worden aangeduid als conflictmineralen" zoals tantaal, tin, goud of wolfraam uit de Democratische Republiek Congo of aangrenzende landen."