As-naaf spansets • met contrazeskant

25050.0119

Productbeschrijving

Hierbij gaat het om een zelfcentrerende en spelingsvrije as-naaf-spanset in corrosiewerende uitvoering met een buiten-en een contrazeskant.
De rotatienauwkeurigheid van de as-naaf-spanset is 0,03 mm.
Met de spansets kunnen alle as-naaf-verbindingen van machine-elementen, zoals kettingwielen, tandwielen, riemschijven, nokken, hefbomen enz. eenvoudig en tegen lage kosten geproduceerd worden.

Materiaal

Buitendeel
- staal, galvanisch verzinkt

Binnendeel
- staal, vernikkeld

Moer
- staal, vernikkeld

Montage

De contrazeskant aan het buitendeel vereenvoudigt het vastzetten van de as-naaf-verbinding bij eenvoudig draaibare assen. Montage met een steeksleutel met een platte bek (dikte max. l_2-l_3).

Meer informatie

Verwijzingen

Volg de montage-instructies, montagevoorbeelden en technische gegevens op.

Tekening

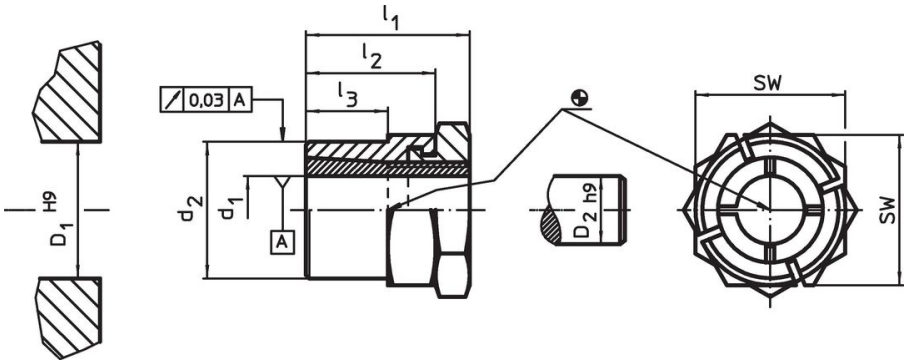

Bestelinformatie

Afmetingen d_1 [mm]	d_2	l_1	l_2	l_3	SW [mm]	Aandraai moment moer T_A max. [Nm]	Overdraagbaar koppel M max. [Nm]	Overdraagbare axiale belasting F_a max. [kN]	Oppervlaktedruk op de as p_W max. [N/mm²]	Oppervlaktedruk van de naaf p_N max. [N/mm²]	Naaf boring D_1 H9 [mm]	Asdiameter D_2 h9 [mm]	[g]	Artikelnr.
19	**30**	36	27	17	36	161	235	24,8	212	145	30	19	169	25050.0119

accessoires

	SW [mm]	[g]	Artikelnr.
speciale steeksleutel			
	36	428	25050.0836

Toepassingsvoorbeeld

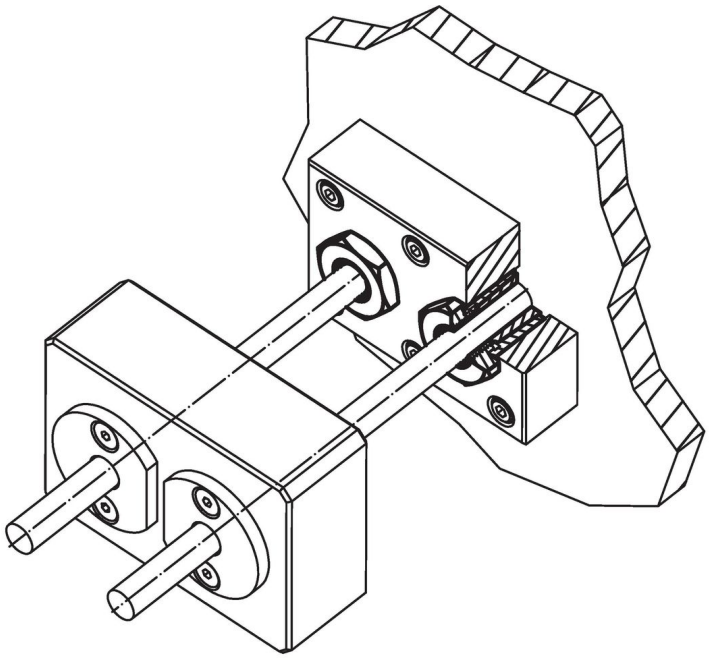

Voldoet

Conform RoHS
Voldoet aan Richtlijn 2011/65/EU en richtlijn 2015/863

Bevat geen SVHC stoffen
Bevat geen SVHC-stoffen met meer dan 0,1% w/w - SVHC-lijst per 27.06.2024.

Bevat geen propositie 65 stoffen
Geen propositie 65 stoffen inbegrepen
https://www.P65Warnings.ca.gov/

Vrij van conflictmineralen
Dit product bevat geen stoffen die worden aangeduid als conflictmineralen" zoals tantaal, tin, goud of wolfraam uit de Democratische Republiek Congo of aangrenzende landen."