As-naaf spansets • met contrazeskant

25050.0108

Productbeschrijving

Hierbij gaat het om een zelfcentrerende en spelingsvrije as-naaf-spanset in corrosiewerende uitvoering met een buiten-en een contrazeskant.
De rotatienauwkeurigheid van de as-naaf-spanset is 0,03 mm.
Met de spansets kunnen alle as-naaf-verbindingen van machine-elementen, zoals kettingwielen, tandwielen, riemschijven, nokken, hefbomen enz. eenvoudig en tegen lage kosten geproduceerd worden.

Materiaal

Buitendeel
- staal, galvanisch verzinkt

Binnendeel
- staal, vernikkeld

Moer
- staal, vernikkeld

Montage

De contrazeskant aan het buitendeel vereenvoudigt het vastzetten van de as-naaf-verbinding bij eenvoudig draaibare assen. Montage met een steeksleutel met een platte bek (dikte max. l_2-l_3).

Meer informatie

Verwijzingen

Volg de montage-instructies, montagevoorbeelden en technische gegevens op.

Tekening

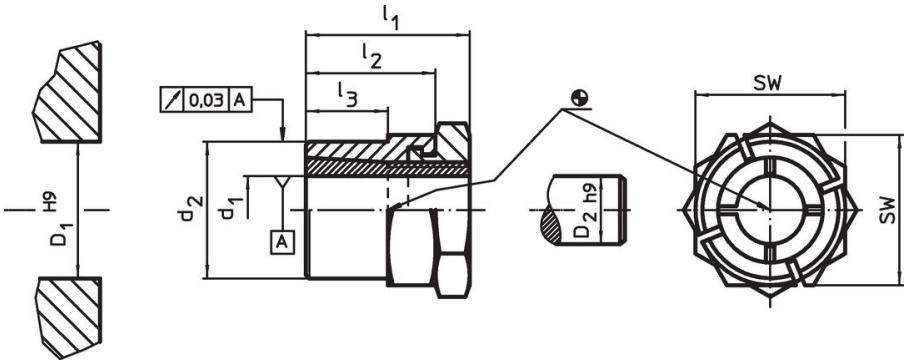

Bestelinformatie

Afmetingen d_1	d_2	l_1	l_2	l_3	SW	Aandraai moment moer T_A max.	Overdraag-baar koppel M max.	Overdraag-bare axiale belasting F_a max.	Oppervlak-tedruk op de as p_W max.	Oppervlak-tedruk van de naaf p_N max.	Naaf boring D_1 H9	Asdiameter D_2 h9		Artikelnr.
[mm]					[mm]	[Nm]	[Nm]	[kN]	[N/mm²]	[N/mm²]	[mm]	[mm]	[g]	
8	**14**	22	17	11	16	16,9	23,4	5,8	179	121	14	8	21	25050.0108

accessoires

	SW [mm]	[g]	Artikelnr.
speciale steeksleutel			
	16	72	25050.0816

Toepassingsvoorbeeld

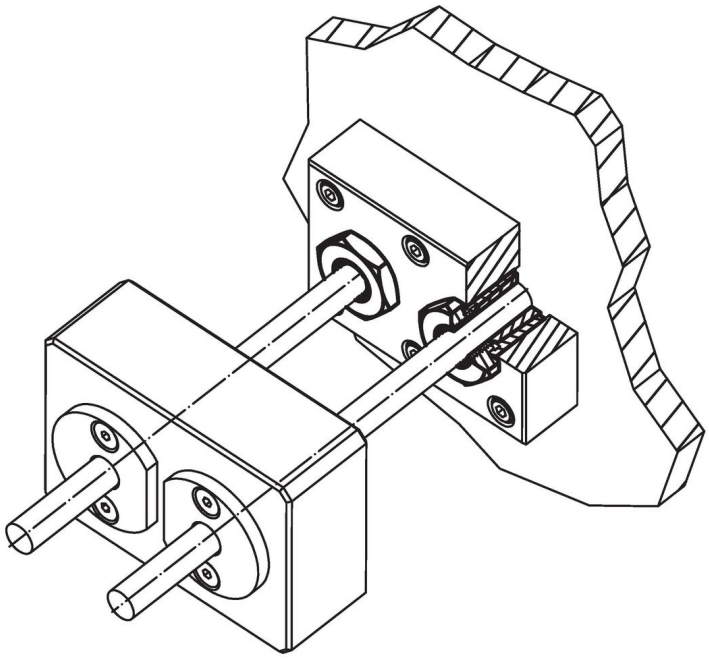

Voldoet

Conform RoHS
Voldoet aan Richtlijn 2011/65/EU en richtlijn 2015/863

Bevat geen SVHC stoffen
Bevat geen SVHC-stoffen met meer dan 0,1% w/w - SVHC-lijst per 27.06.2024.

Bevat geen propositie 65 stoffen
Geen propositie 65 stoffen inbegrepen
https://www.P65Warnings.ca.gov/

Vrij van conflictmineralen
Dit product bevat geen stoffen die worden aangeduid als conflictmineralen" zoals tantaal, tin, goud of wolfraam uit de Democratische Republiek Congo of aangrenzende landen."