# **Zetstempels** • voor Expander afdichtstop
22880.0153

## Productbeschrijving

Expander® afdichtstoppen sluiten veilig, snel en goedkoop boringen in de vloeistoftechniek af. Bijvoorbeeld boringen in hydraulische installaties. De montage geschiedt door het inpersen van de afdichtstop in de boring middels een voorgeschreven zetstempel.
**Gelieve voor gebruik de techische gegevens op de volgende pagina's lezen.**

### Materiaal

- gereedschapstaal, warmtebehandeld

## Tekening

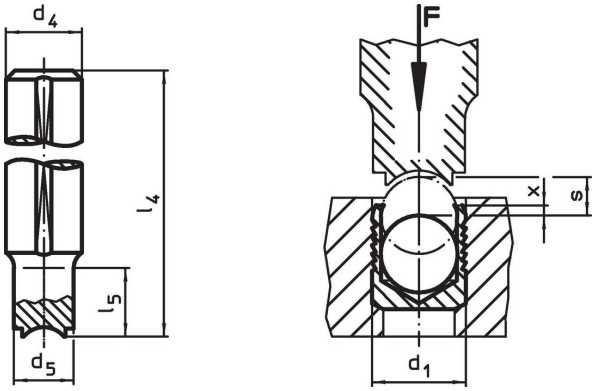


## Bestelinformatie

| Afmetingen | | | | | | | | Artikelnr. |
|---|---|---|---|---|---|---|---|---|
| $d_1$ | $d_4$ h9 | $d_5$ | $l_4$ | $l_5$ | x ±0,2 | s | [g] | |
| [mm] | | | | | | | | |
| **3** | 10 | 2,8 | 100 | 10 | 0,4 | 1,2 | 53 | **22880.0153** |

## Toepassingsvoorbeeld

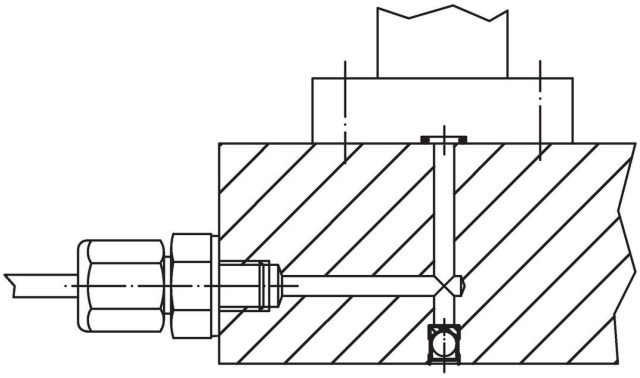

## Voldoet

### Conform RoHS
Voldoet aan Richtlijn 2011/65/EU en richtlijn 2015/863

### Bevat geen SVHC stoffen
Bevat geen SVHC-stoffen met meer dan 0,1% w/w - SVHC-lijst per 27.06.2024.

### Bevat geen propositie 65 stoffen
Geen propositie 65 stoffen inbegrepen
https://www.P65Warnings.ca.gov/

### Vrij van conflictmineralen
Dit product bevat geen stoffen die worden aangeduid als conflictmineralen" zoals tantaal, tin, goud of wolfraam uit de Democratische Republiek Congo of aangrenzende landen."