Kogelpotten • schroefbaar, glijlager

22752.0584

Productbeschrijving

Voor het positioneren en uitlijnen van werkstukken.
Door het glijlager kan de kogel permanent rollen en wordt het oppervlak van het werkstuk beschermd.
Bij temperaturen> 20°C neemt het draaggetal lineair af. (Voorbeeld: bij 90°C is het draagvermogen max. 60%)

Materiaal

Lager
- kunststof

Kogel
- RVS, gehard

Schroef
- RVS 1.4305

Meer informatie

Opmerkingen

Speciale uitvoeringen op aanvraag.

Tekening

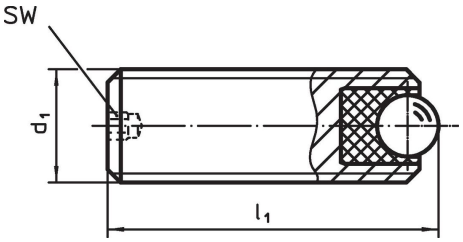

Bestelinformatie

Afmetingen			SW	Statische dragende figuur C_0	Aandraai-moment max.				Artikelnr.
d_1	l_1	Kogel diameter				min.	max.		
[mm]			[mm]	[N]	[Nm]	[°C]		[g]	
Roestvast staal									
M8	**20**	3,5	1,5	336	0,28	-50	90	5,5	22752.0584

Toepassingsvoorbeeld

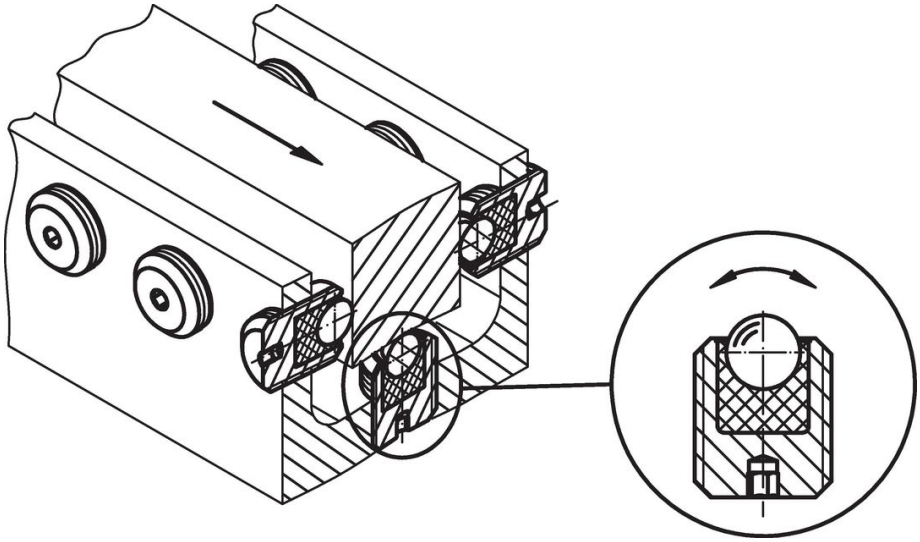

Voldoet

Conform RoHS
Voldoet aan Richtlijn 2011/65/EU en richtlijn 2015/863

Bevat geen SVHC stoffen
Bevat geen SVHC-stoffen met meer dan 0,1% w/w - SVHC-lijst per 27.06.2024.

Bevat geen propositie 65 stoffen
Geen propositie 65 stoffen inbegrepen
https://www.P65Warnings.ca.gov/

Vrij van conflictmineralen
Dit product bevat geen stoffen die worden aangeduid als conflictmineralen" zoals tantaal, tin, goud of wolfraam uit de Democratische Republiek Congo of aangrenzende landen."