Kogelpotten • schroefbaar, glijlager

22752.0101

Productbeschrijving

Voor het positioneren en uitlijnen van werkstukken.
Door het glijlager kan de kogel permanent rollen en wordt het oppervlak van het werkstuk beschermd.
Bij temperaturen> 20°C neemt het draaggetal lineair af. (Voorbeeld: bij 90°C is het draagvermogen max. 60%)

Materiaal

Lager
- kunststof

Kogel
- kogellagerstaal, gehard

Schroef
- automatenstaal, gezwart

Meer informatie

Opmerkingen

Speciale uitvoeringen op aanvraag.

Tekening

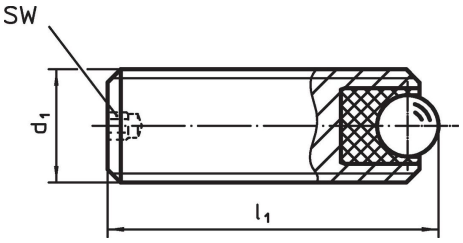

Bestelinformatie

Afmetingen			SW	Statische dragende figuur C_0	Aandraai-moment max.				Artikelnr.
d_1	l_1	Kogel diameter				min.	max.		
[mm]			[mm]	[N]	[Nm]	[°C]		[g]	
automatenstaal									
M10	**12**	4,5	2	556	0,58	-50	90	4,2	**22752.0101**

Toepassingsvoorbeeld

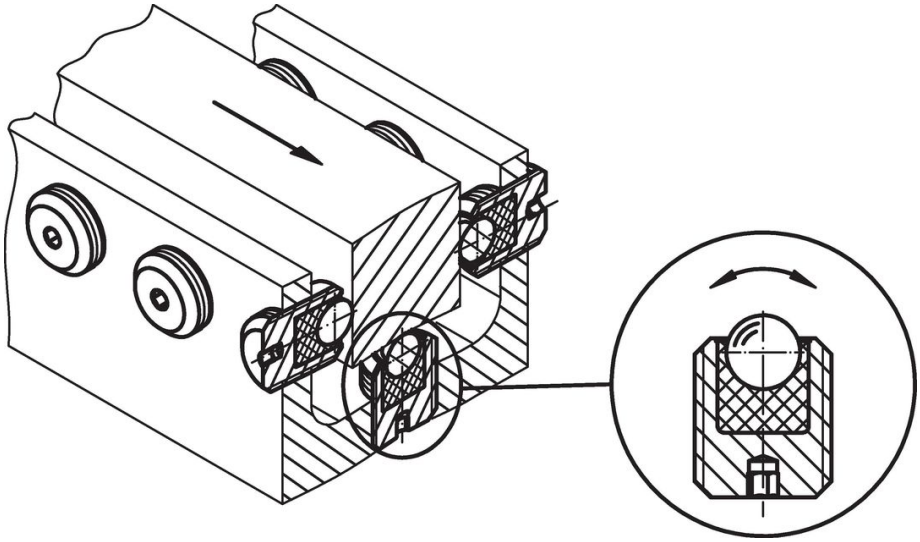

Voldoet

Conform RoHS

Bevat lood - voldoet aan uitzonderingen 6a / 6b / 6c

Bevat SVHC stoffen >0,1% w/w

Bevat lood - SVHC-lijst per 27.06.2024.

Bevat propositie 65 stoffen

Lood kan kanker en reproductieve schade veroorzaken door blootstelling
https://www.P65Warnings.ca.gov/

Vrij van conflictmineralen

Dit product bevat geen stoffen die worden aangeduid als conflictmineralen" zoals tantaal, tin, goud of wolfraam uit de Democratische Republiek Congo of aangrenzende landen."