# 위치 핀 • 홀이 있음 DIN 6321과 유사
## EH 22630.

### 제품 설명

원통형 위치 핀은 공차홀 안에서 가공물의 위치를 잡아주는 데 쓰이며, 또한 스톱퍼나 플레이트의 발로 사용 가능.
마름모형 위치 핀은 홀 사이의 공차를 극복하기 위해, 혹은 한 방향으로 부품의 위치를 배치하기 위해 사용.
치수 6을 제외한 나머지 제품들은 위와 아래에서 조일 수 있어서 더욱 안전하다. (해체를 위해서도 사용 가능). 외경은 DIN 6321과 유사함.

### 재질

- 표면-경화처리 스틸, 표면-경화처리, 흑색처리와 연마처리

### 더 많은 정보

**추가 제품**

- 위치 핀, DIN 6321
- 위치 핀, 볼타입

### 그림

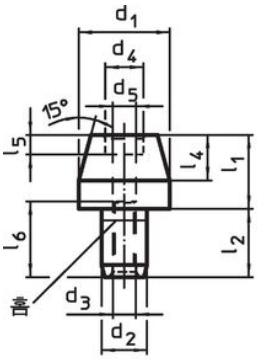

그림 1

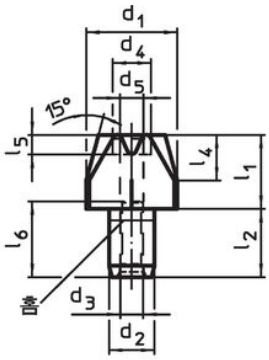

그림 2

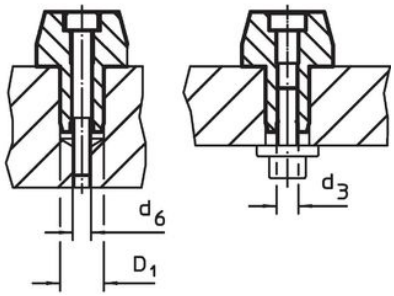


### 주문 정보

| $d_1$ g6 | $l_1$ | b | $d_2$ k6 | $l_2$ | $d_3$ | $d_4$ | $l_4$ | $d_5$ | $l_5$ | $d_6$ | $l_6$ | 위치 홀 $D_1$ H7 [mm] | [g] | 제품 번호. |
|---|---|---|---|---|---|---|---|---|---|---|---|---|---|---|
| 치수 [mm] | | | | | | | | | | | | | | |
| **위치핀, 원통형, 홀 있음 – 그림 1** | | | | | | | | | | | | | | |
| **6** | **7** | – | 4 | 6 | – | – | 4 | 2,1 | – | M2 | – | 4 | 1,4 | 22630.0220[1] |
| **6** | **12** | – | 4 | 6 | – | – | 4 | 2,1 | – | M2 | – | 4 | 2,9 | 22630.0221[1] |
| **8** | **10** | – | 6 | 9 | M3 | – | 6 | 2,6 | – | M2,5 | 10 | 6 | 4,2 | 22630.0222 |
| **8** | **16** | – | 6 | 9 | M3 | – | 6 | 2,6 | – | M2,5 | 10 | 6 | 6,4 | 22630.0223 |
| **10** | **10** | – | 6 | 9 | M3 | 5,0 | 6 | 2,6 | 2,6 | M2,5 | 10 | 6 | 6,1 | 22630.0224 |
| **10** | **18** | – | 6 | 9 | M3 | 5,0 | 6 | 2,6 | 2,6 | M2,5 | 10 | 6 | 10,0 | 22630.0225 |
| **12** | **10** | – | 6 | 9 | M3 | 5,0 | 6 | 2,6 | 2,6 | M2,5 | 10 | 6 | 8,0 | 22630.0226 |
| **12** | **18** | – | 6 | 9 | M3 | 5,0 | 6 | 2,6 | 2,6 | M2,5 | 10 | 6 | 15,0 | 22630.0227 |
| **16** | **13** | – | 8 | 12 | M4 | 6,5 | 8 | 3,3 | 3,1 | M3 | 13 | 8 | 19,0 | 22630.0228 |
| **16** | **22** | – | 8 | 12 | M4 | 6,5 | 8 | 3,3 | 3,1 | M3 | 13 | 8 | 32,0 | 22630.0229 |
| **20** | **15** | – | 12 | 18 | M6 | 10,0 | 9 | 5,2 | 5,1 | M5 | 19 | 12 | 46,0 | 22630.0230 |
| **20** | **25** | – | 12 | 18 | M6 | 10,0 | 9 | 5,2 | 5,1 | M5 | 19 | 12 | 60,0 | 22630.0231 |
| **25** | **15** | – | 12 | 18 | M6 | 10,0 | 9 | 5,2 | 5,1 | M5 | 19 | 12 | 59,0 | 22630.0232 |
| **25** | **25** | – | 12 | 18 | M6 | 10,0 | 9 | 5,2 | 5,1 | M5 | 19 | 12 | 96,0 | 22630.0233 |
| **위치핀, 납작한 타입, 홀 있음 – 그림 2** | | | | | | | | | | | | | | |
| **6** | **7** | 1,0 | 4 | 6 | – | – | 4 | 2,1 | – | M2 | – | 4 | 1,0 | 22630.0240[1] |
| **6** | **12** | 1,0 | 4 | 6 | – | – | 4 | 2,1 | – | M2 | – | 4 | 1,5 | 22630.0241[1] |
| **8** | **10** | 1,6 | 6 | 9 | M3 | – | 6 | 2,6 | – | M2,5 | 10 | 6 | 3,4 | 22630.0242 |
| **8** | **16** | 1,6 | 6 | 9 | M3 | – | 6 | 2,6 | – | M2,5 | 10 | 6 | 4,4 | 22630.0243 |
| **10** | **10** | 2,5 | 6 | 9 | M3 | 5,0 | 6 | 2,6 | 2,6 | M2,5 | 10 | 6 | 4,6 | 22630.0244 |

[1] 상부에서만 고정 가능

| 치수 | | | | | | | | | | | | 위치 홀 | | 제품 번호. |
|---|---|---|---|---|---|---|---|---|---|---|---|---|---|---|
| $d_1$ g6 | $l_1$ | b | $d_2$ k6 | $l_2$ | $d_3$ | $d_4$ | $l_4$ | $d_5$ | $l_5$ | $d_6$ | $l_6$ | $D_1$ H7 | | |
| [mm] | | | | | | | | | | | | [mm] | [g] | |
| **10** | **18** | 2,5 | 6 | 9 | M3 | 5,0 | 6 | 2,6 | 2,6 | M2,5 | 10 | 6 | 7,3 | 22630.0245 |
| **12** | **10** | 2,5 | 6 | 9 | M3 | 5,0 | 6 | 2,6 | 2,6 | M2,5 | 10 | 6 | 5,8 | 22630.0246 |
| **12** | **18** | 2,5 | 6 | 9 | M3 | 5,0 | 6 | 2,6 | 2,6 | M2,5 | 10 | 6 | 10,0 | 22630.0247 |
| **16** | **13** | 3,5 | 8 | 12 | M4 | 6,5 | 8 | 3,3 | 3,1 | M3 | 13 | 8 | 14,0 | 22630.0248 |
| **16** | **22** | 3,5 | 8 | 12 | M4 | 6,5 | 8 | 3,3 | 3,1 | M3 | 13 | 8 | 22,0 | 22630.0249 |
| **20** | **15** | 5,0 | 12 | 18 | M6 | 10,0 | 9 | 5,2 | 5,1 | M5 | 19 | 12 | 30,0 | 22630.0250 |
| **20** | **25** | 5,0 | 12 | 18 | M6 | 10,0 | 9 | 5,2 | 5,1 | M5 | 19 | 12 | 44,0 | 22630.0251 |
| **25** | **15** | 5,0 | 12 | 18 | M6 | 10,0 | 9 | 5,2 | 5,1 | M5 | 19 | 12 | 41,0 | 22630.0252 |
| **25** | **25** | 5,0 | 12 | 18 | M6 | 10,0 | 9 | 5,2 | 5,1 | M5 | 19 | 12 | 62,0 | 22630.0253 |

[1] 상부에서만 고정 가능

## 적용 예

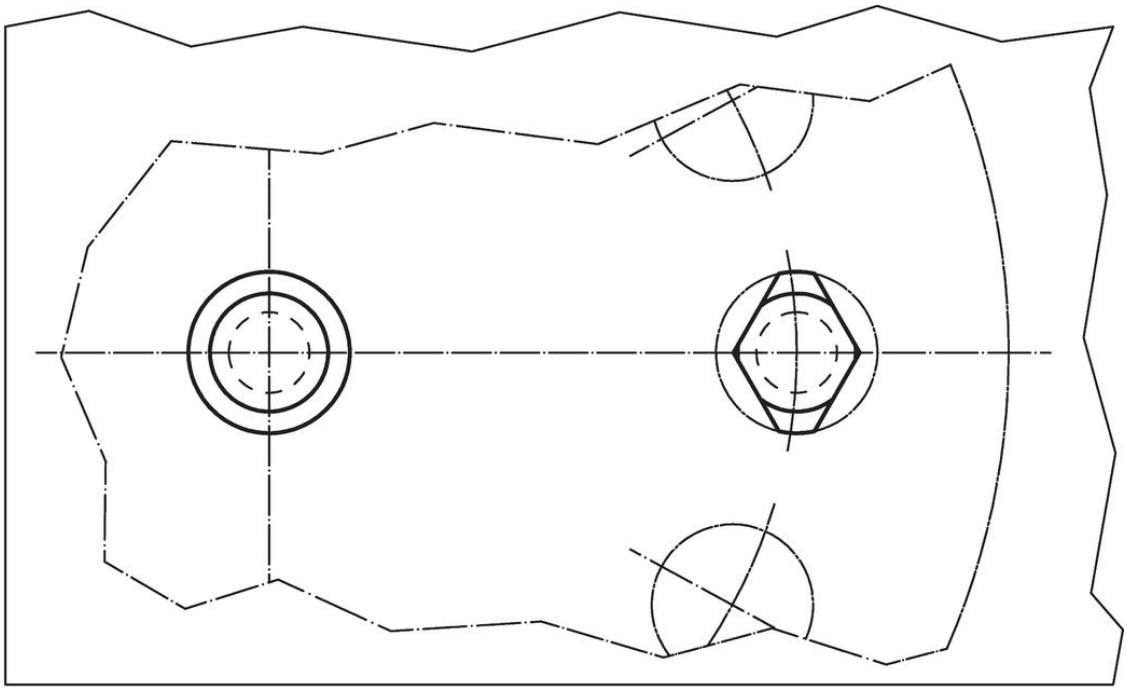

## 규정 준수

**RoHS 준수**
지침 2011/65/EU 및 지침 2015/863 준수

**SVHC재질을 미포함**
0.1% w/w 이상 함유된 SVHC 물질 없음 - 2024년 6월 27일 SVHC 목록.

**식수안전 및 독성물질 관리법 물질들을 포함하지 않음**
식수안전 및 독성물질 관리법 물질들이 포함되어 있지 않음
https://www.P65Warnings.ca.gov/

**분쟁 광물 포함하지 않음**
이 제품은 탄탈륨, 주석, 금 또는 텅스텐 등 민주 공화국 또는 인접 국가에서 "분쟁 광물"로 지정된 물질을 포함하지 않습니다.