プレッシャーピン・圧入タイプ、シール無し、インチサイズ

EH 2B150.

製品説明

位置決めや押し当てに使います。例えば塗装やサンドブラストの際など。

材質

本体
- アルミニウム Al

バネ
- ステンレス鋼
- スティール、黒染
- スティール、亜鉛めっき

ピン
- スティール、浸炭焼入れ、亜鉛めっき
- POM、白

組立

組み付けは圧入によります。
取付け用穴中心距離の計算式：
$l_0 = z/2 + w + x$
l_0 = 軸間距離
y = ワークの高さ
w = ワークの長さ
x = 座標
s = ストローク
z = 突き当てピンの直径
寸法xの計算式：
$l_2 - d_2/2$と同じ、もしくは背の高いワークの場合
$x = d_2/2 - s$
もしくは
$l_2 - d_2/2$より背の低いワークの場合
$x = d_2/2 - s - [(l_2 - d_2/2 - y) \times 0.123]$

マーキング

スプリング圧弱仕様 = ステンレス・ バネ
スプリング圧標準仕様 = バネ鋼、黒染
スプリング圧強化仕様 = バネ鋼、亜鉛メッキ

更なる情報

その他の製品

- 偏心スリーブ, プレッシャー・ ピン (圧入タイプ用) 、インチサイズ

寸法図

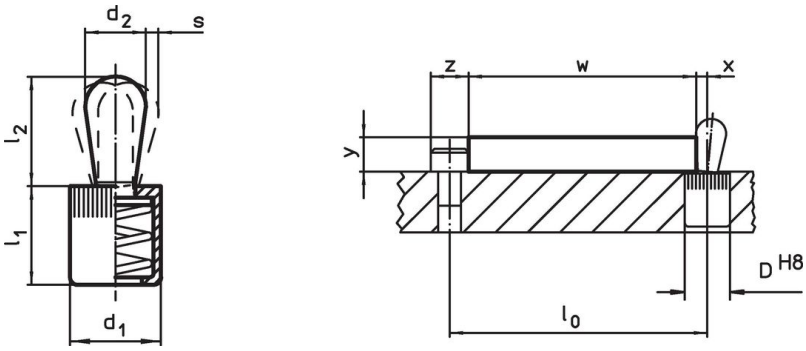

発注情報

寸法 d_1 [インチ]	寸法 d_2 [インチ]	バネ力 F max. 1) 約 [lb]	寸法 l_1 -0,08 [インチ]	寸法 l_2 [インチ]	ストローク s [インチ]	取付穴 D H8 [インチ]	x 2) [インチ]	max. [°F]	[oz]	製品番号
ピン: 鋼 /軽荷重										
1/4	**0,118**	**2,2**	0,275	0,157	0,020	1/4	0,035	482	0,024	**2B150.0010**
7/16	**0,197**	**4,5**	0,433	0,263	0,031	7/16	0,063	482	0,107	**2B150.0020**
7/16	**0,236**	**9,0**	0,433	0,421	0,039	7/16	0,071	482	0,137	**2B150.0025**
1/2	**0,315**	**11,2**	0,525	0,535	0,051	1/2	0,102	482	0,261	**2B150.0030**
5/8	**0,393**	**22,5**	0,669	0,657	0,063	5/8	0,126	482	0,527	**2B150.0040**

1) 統計的平均値
2) ワーク高さ (y)がl2-d2/2より小さい場合、座標寸法 (x) は計算が必要となります

寸法 d_1 [インチ]	寸法 d_2 [インチ]	バネカ F max. [1] 約 [lb]	寸法 l_1 -0,08 [インチ]	寸法 l_2 [インチ]	ストローク s [インチ]	取付穴 D H8 [インチ]	x[2] [インチ]	max. [°F]	[oz]	製品番号
ピン: 鋼 /標準荷重										
1/4	**0,118**	**4,5**	0,275	0,157	0,020	1/4	0,035	482	0,024	**2B150.0011**
7/16	**0,197**	**11,2**	0,433	0,263	0,031	7/16	0,063	482	0,115	**2B150.0021**
7/16	**0,236**	**16,9**	0,433	0,421	0,039	7/16	0,071	482	0,143	**2B150.0026**
1/2	**0,315**	**22,5**	0,525	0,535	0,051	1/2	0,102	482	0,277	**2B150.0031**
5/8	**0,393**	**34,0**	0,669	0,657	0,063	5/8	0,126	482	0,526	**2B150.0041**
ピン: 鋼 /重荷重										
1/4	**0,118**	**9,0**	0,275	0,157	0,020	1/4	0,035	482	0,025	**2B150.0012**
7/16	**0,197**	**21,5**	0,433	0,263	0,031	7/16	0,063	482	0,123	**2B150.0022**
7/16	**0,236**	**22,5**	0,433	0,421	0,039	7/16	0,071	482	0,156	**2B150.0027**
1/2	**0,315**	**34,0**	0,525	0,535	0,051	1/2	0,102	482	0,292	**2B150.0032**
5/8	**0,393**	**45,0**	0,669	0,657	0,063	5/8	0,126	482	0,549	**2B150.0042**
ピン: 熱可塑性樹脂/軽荷重										
1/4	**0,118**	**2,2**	0,275	0,157	0,020	1/4	0,035	176	0,014	**2B150.0050**
7/16	**0,197**	**4,5**	0,433	0,263	0,031	7/16	0,063	176	0,062	**2B150.0060**
7/16	**0,236**	**9,0**	0,433	0,421	0,039	7/16	0,071	176	0,070	**2B150.0065**
1/2	**0,315**	**11,2**	0,525	0,547	0,051	1/2	0,102	176	0,118	**2B150.0070**
5/8	**0,393**	**22,5**	0,669	0,657	0,063	5/8	0,126	176	0,250	**2B150.0080**

[1] 統計的平均値
[2] ワーク高さ (y)がl2-d2/2より小さい場合、座標寸法 (x) は計算が必要となります

アクセサリー

	寸法 d_1 [インチ]	[oz]	製品番号
組付用工具			
	1/4	0,678	**22150.0830**
	7/16	1,749	**22150.0831**
	1/2	2,321	**22150.0832**
	5/8	3,749	**22150.0833**

応用例

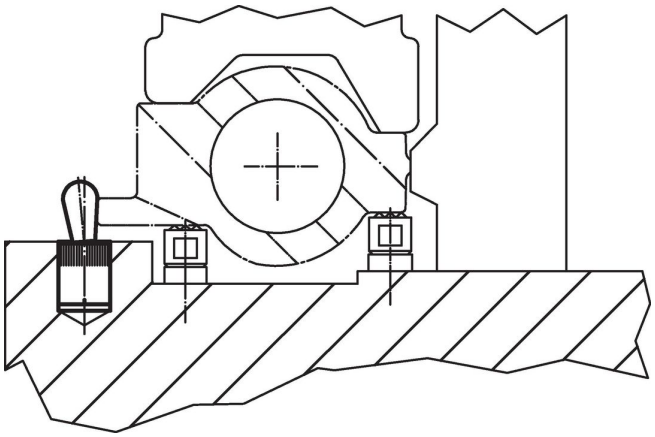

法令(コンプライアンス

詳細の法令情報については、目的の製品番号を選択してください。