送信機・検出ユニット用

EH 22810.

製品説明

検知信号のワイヤレス転送向け
電波送信機は、検出ユニットの近くに設置され、シリコンケーブルのブッシュで接続されます。送信機は、信号を無線で発信しますので、ケーブル接続は不要となります。電源はバッテリ供給です。
ワイヤレス機器は、保護クラスIP 67に適合していますので、クーラントを使う環境にも適しています。
周波数: 868.3 MHz (EU, スイス)
他の周波数については、お問い合わせください

更なる情報

備考

単3電池(3.6 V) 1個は、同梱されています
詳細についてはお問い合わせください

その他の製品

- 受信機, 検出ユニット用

寸法図

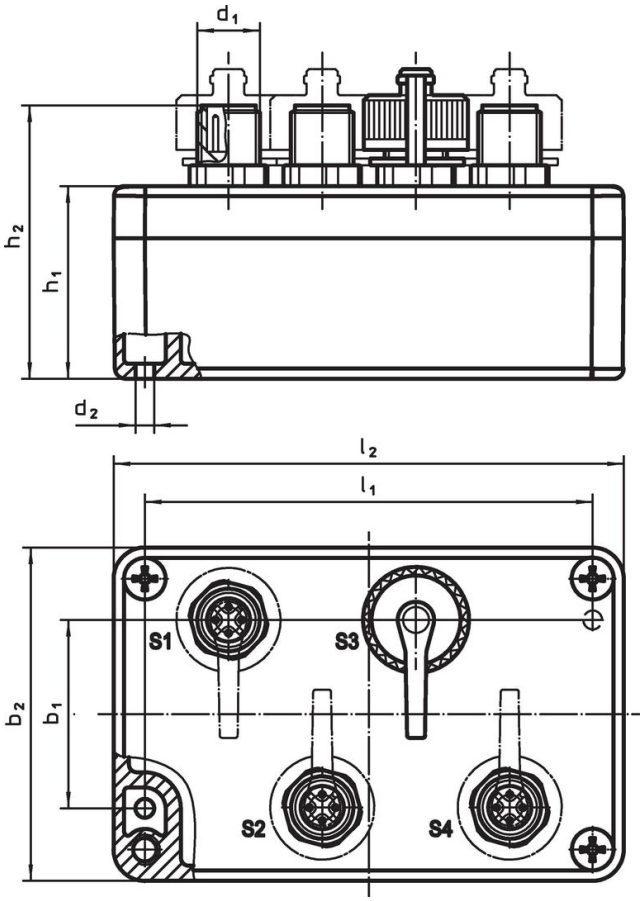

発注情報

寸法 [mm]								製品番号用	[g]	製品番号
l_2	b_2	h_2	b_1	d_1	d_2	h_1	l_1			
保護キャップ付き多目的送信機										
98	**64**	**52,5**	36	M12 x 1	4,5	37	86	22810.0008 / .0012	288	**22810.9010**

アクセサリー

	[g]	製品番号
保護キャップ		
	4,9	22810.9011

法令(コンプライアンス

詳細の法令情報については、目的の製品番号を選択してください。