Teste a snodo • DIN 12240-4, con filetto maschio

22982.0124

Descrizione prodotto

Le teste a snodo sono adatte per l'uso universale in applicazioni soggette a carichi dinamici. Oltre all'uso in aree a rischio di corrosione, le versioni in acciaio inox possono essere utilizzate anche con carichi dinamici più elevati.
Le teste a snodo sono utilizzate per cuscitti in cui sono necessari movimenti tra albero e alloggiamento e i cui i movimenti non sono in linea retta.
Le teste a snodo sono elementi pronti per l'installazione fabbricati secondo DIN ISO 12240-4 (serie dimensionale K). Il tessuto in PTFE inserito nel guscio del cuscinetto, comporta che le teste a snodo non richiedono alcuna manutenzione.
Per i dettagli tecnici consultare l'apposita sezione nelle pagine successive.

Materiale

Corpo
- Acciaio da utensili, tornito e zincato

Snodo sferico
- Cuscinetto a rulli in acciaio, temprato, rettificato, lucidato

Cuscinetto
- struttura in PTFE

Involucro del cuscinetto
- Acciaio da utensili, galvanizzato

Disegno

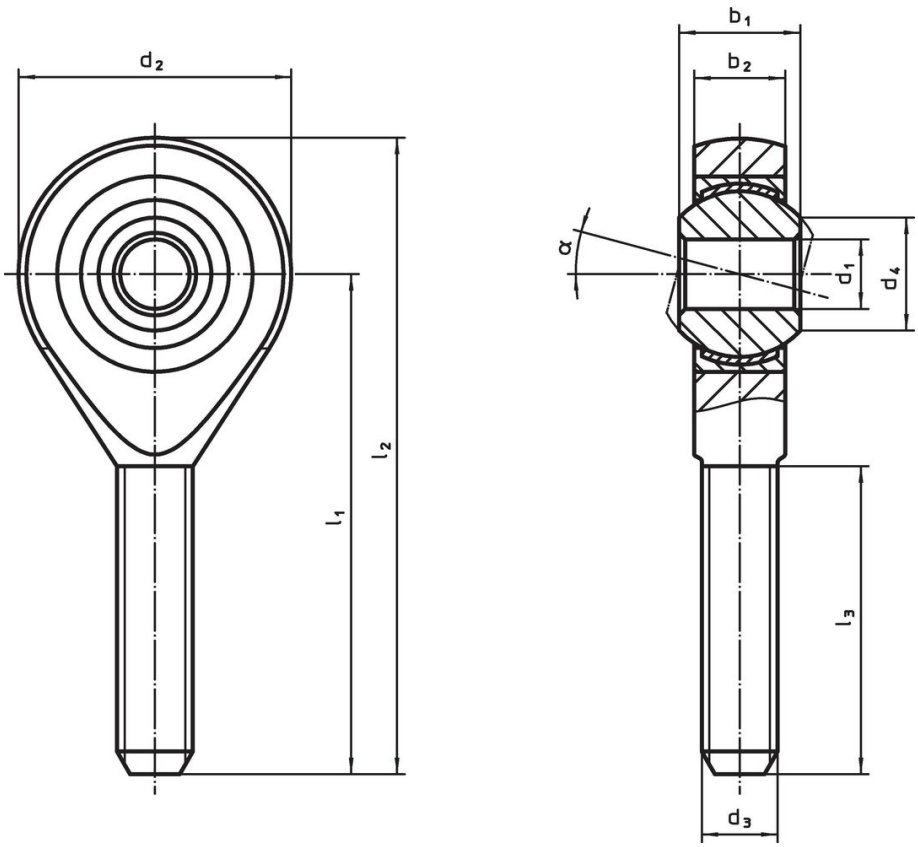

Caratteristiche

Dimensioni									α	Figura portante dinamina C	Figura portante statica C_0				Codice
d_1	l_1	b_1	b_2	d_2	d_3	d_4	l_2	l_3				min.	max.		
[mm]										[kN]	[kN]	[°C]		[g]	
Filettatura sinistrorsa, Acciaio automatico															
5	**33**	8	6	18	M5	7,7	42	19	13°	7,5	4,3	-50	150	14	**22982.0124**

Conformità

Conforme alla normativa RoHS
Contiene piombo - conforme alle eccezioni 6a / 6b / 6c.

Contiene sostanze SVHC >0,1% p/p
Contiene piombo - elenco SVHC [REACH] aggiornato al 27.06.2024.

Contiene sostanze della Proposition 65
L'esposizione al piombo può causare cancro e danni riproduttivi
https://www.P65Warnings.ca.gov/

Privo di minerali di conflitto
Questo prodotto non contiene sostanze designate come "minerali da conflitto" come tantalio, stagno, oro o tungsteno della Repubblica Democratica del Congo o dei paesi limitrofi.