Poussoirs • à bille, tête et six pans creux

22030.2040

Description produit

Les poussoirs à ressort peuvent être utilisés pour le blocage ainsi que pour appliquer une pression ou éjecter.
Positionnement en profondeur précis grâce à la tête.

Matières

Corps
- inox 1.4305

Bille
- inox trempé

Ressort
- inox

Assemblage

Bien respecter l_3 pour M 4 / M 5.

Caractéristique

Force puissante du ressort : marqué par deux lignes

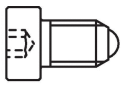

Force ressort standard

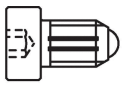

Force ressort puissante

Plus d'informations

Notes

Réalisations spéciales sur demande.
Les poussoirs subissent un contrôle de la force et de la course.

Références

Frein filet sur demande - se reporter à la fiche de renseignements techniques -
Calcul de la résistance d'enclenchement - se reporter à la fiche de renseignements techniques -

Autres produits

- Réceptacle, à visser, pour poussoirs à billes
- Réceptacle, lisses, pour poussoirs

Plan

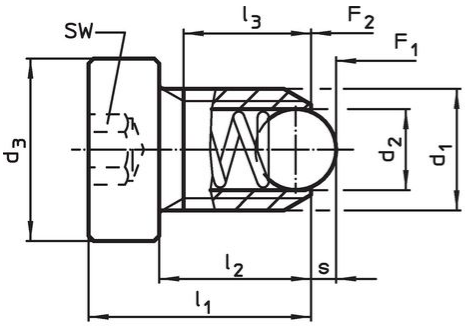

taille M4+M5

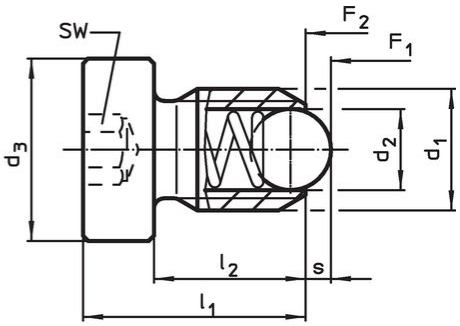

taille M6–M12

Informations détaillées

Dimensions						SW	Course	Pression[1]				Référence article
d_1	d_2	d_3	l_1	l_2	l_3 min.		s	F_1 ~	F_2 ~	max.		
[mm]						[mm]	[mm]	[N]		[°C]	[g]	
inox, ressort puissant												
M4	2,5	6	12	9	7,5	2	0,8	12	18	250	1,1	22030.2040

[1] valeur moyenne mesurée

Exemple d'application

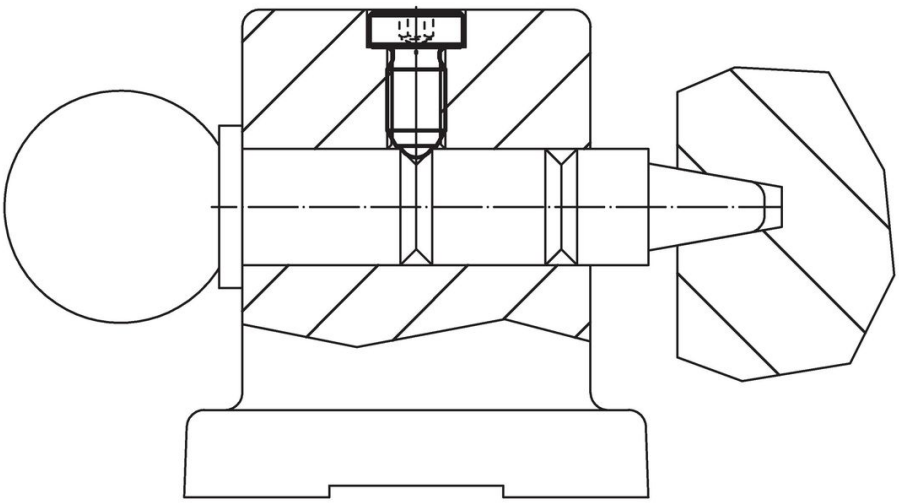

Conformité

Conforme à la directive RoHS
Conforme à la directive 2011/65/CE et à la directive 2015/863.

Ne contient pas de substances SVHC
Pas de substances SVHC avec une teneur supérieure à 0,1% m/m – Liste SVHC [REACH] au 27.06.2024.

Ne contient pas de substances de la Proposition 65
Aucune des substances de la Proposition 65 présente.
https://www.P65Warnings.ca.gov/

Ne contient pas de minerais de la guerre
Ce produit ne contient pas de substances classées comme "minerais de la guerre" telles que le tantale, l'étain, l'or ou le wolfram provenant de République démocratique du Congo ou de pays frontaliers.