Antivibrantes • cilíndrico, montaje frontal
EH 25150.

Descripción del Producto

Para utilización como tope de goma, soporte, pie, etc.
La dureza es 55 ±5° Shore A. Otras durezas (40 ±5° Shore A y 70 ± 5° Shore A) bajo pedido.

Material

Arandela de apoyo
- Acero inoxidable 1.4301

Cuerpo
- NBR

Dibujo

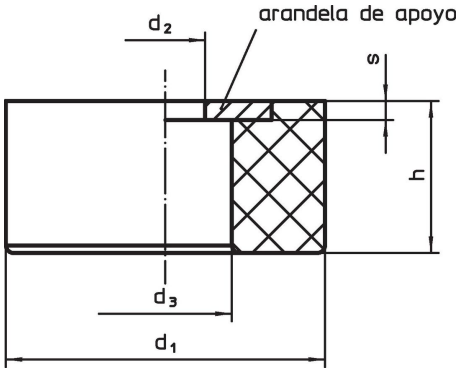

Información para el pedido

Dimensiones					Índice de elasticidad R ~	Capacidad de carga máx.	Elasticidad ~				Referencia
d_1	h	d_2	d_3	s				mín.	máx.		
[mm]					[N/mm]	[N]	[mm]	[°C]		[g]	
16	**8**	**4,3**	8,0	1,0	140	280	2,0	-30	120	1,9	25150.1516
20	**10**	**5,3**	9,5	1,2	148	370	2,5	-30	120	3,8	25150.1520
25	**12**	**6,4**	11,0	1,6	210	630	3,0	-30	120	7,4	25150.1525
35	**16**	**8,4**	14,0	2,0	345	1380	4,0	-30	120	19,0	25150.1535
42	**20**	**8,4**	17,5	2,0	360	1800	5,0	-30	120	31,0	25150.1542
42	**20**	**10,5**	17,5	2,5	360	1800	5,0	-30	120	37,0	25150.1543
56	**24**	**8,4**	19,5	2,0	577	3460	6,0	-30	120	63,0	25150.1556
56	**24**	**13,0**	19,5	3,0	577	3460	6,0	-30	120	79,0	25150.1557

Cumplimiento

Cumple con RoHS
Cumple con la Directiva 2011/65/UE y la Directiva 2015/863.

No contiene sustancias SVHC
Ninguna sustancia SVHC con más del 0,1% p/p contenida - Lista SVHC [REACH] desde 27.06.2024.

No contiene sustancias de la Proposición 65
No se incluyen sustancias de la Propuesta 65.
https://www.P65Warnings.ca.gov/

Libre de Materiales Conflictivos
Este producto no contiene ninguna sustancia designada como "minerales en conflicto" como tantalio, estaño, oro o tungsteno de la República Democrática del Congo o países adyacentes.