Empuñaduras en T

EH 24512.

Descripción del Producto

Material

- Aluminio, recubierto en plástico, similar al RAL 9005 negro, acabado mate

Dibujo

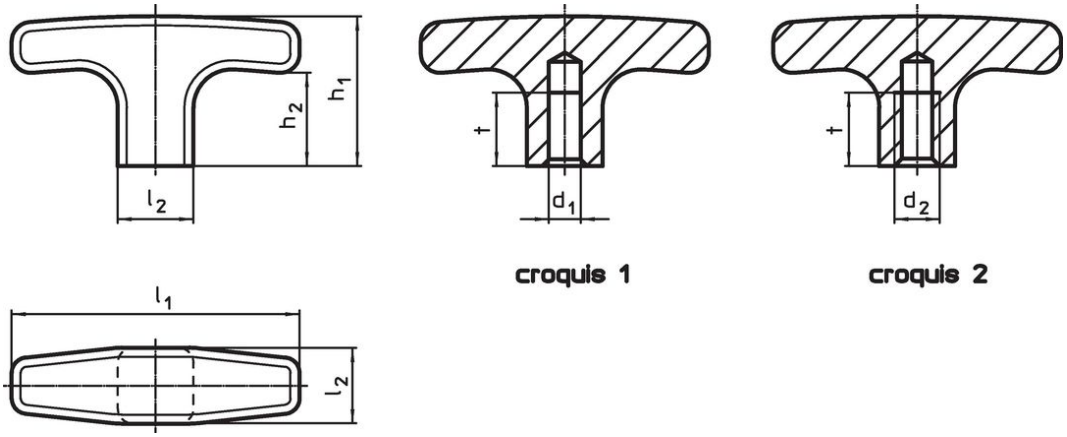

Información para el pedido

Dimensiones								Referencia
d_1 H7	d_2	l_1	l_2	h_1	h_2	t	[g]	
[mm]								
con taladro ciego liso – croquis 1								
6	**–**	**55**	14	33	22	12	31	**24512.0020**
8	**–**	**67**	16	37	25	16	46	**24512.0030**
8	**–**	**80**	20	41	26	16	80	**24512.0035**
con taladro ciego roscado – croquis 2								
–	**M 6**	**55**	14	33	22	12	34	**24512.0120**
–	**M 8**	**55**	14	33	22	12	31	**24512.0125**
–	**M 8**	**67**	16	37	25	16	48	**24512.0130**
–	**M 8**	**80**	20	41	26	16	80	**24512.0135**
–	**M10**	**80**	20	41	26	16	80	**24512.0140**

Ejemplo de aplicación

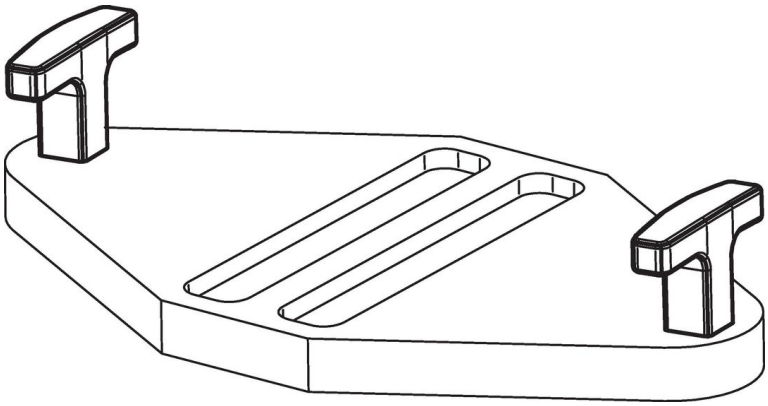

Cumplimiento

Cumple con RoHS
Cumple con la Directiva 2011/65/UE y la Directiva 2015/863.

No contiene sustancias SVHC
Ninguna sustancia SVHC con más del 0,1% p/p contenida - Lista SVHC [REACH] desde 27.06.2024.

No contiene sustancias de la Proposición 65
No se incluyen sustancias de la Propuesta 65.
https://www.P65Warnings.ca.gov/

Libre de Materiales Conflictivos
Este producto no contiene ninguna sustancia designada como "minerales en conflicto" como tantalio, estaño, oro o tungsteno de la República Democrática del Congo o países adyacentes.