Antivibrantes • cilíndrico
25150.1451

Descripción del Producto

Para utilización como tope de goma, soporte, pie, etc.
La dureza es 55 ±5° Shore A. Otras durezas (40 ±5° Shore A y 70 ± 5° Shore A) bajo pedido.

Material

Arandela de apoyo
- Acero inoxidable 1.4301

Cuerpo
- Caucho natural (NR), negro

Tornillo
- Acero inoxidable 1.4301

Más información

Otros productos

- Pies de Apoyo, amortiguación del golpe

Dibujo

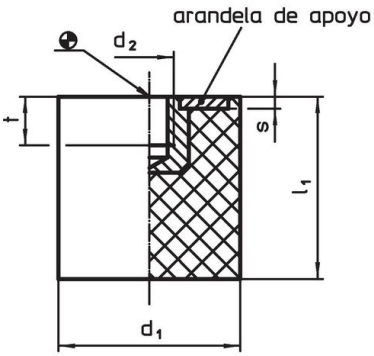

croquis 1

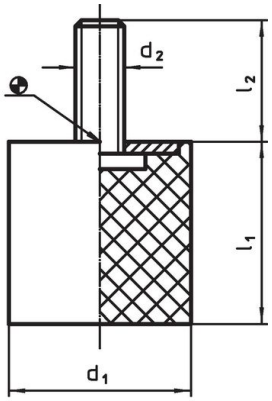

croquis 2

Información para el pedido

Dimensiones d_1 [mm]	l_1	d_2	l_2	s	Índice de elasticidad R ~ [N/mm]	Capacidad de carga máx. [N]	Elasticidad ~ [mm]	mín. [°C]	máx.	[g]	Referencia
con rosca macho – croquis 2, Acero inoxidable											
50	**20**	M10	28	2	517	2587	5	-30	80	90	**25150.1451**

Ejemplo de aplicación

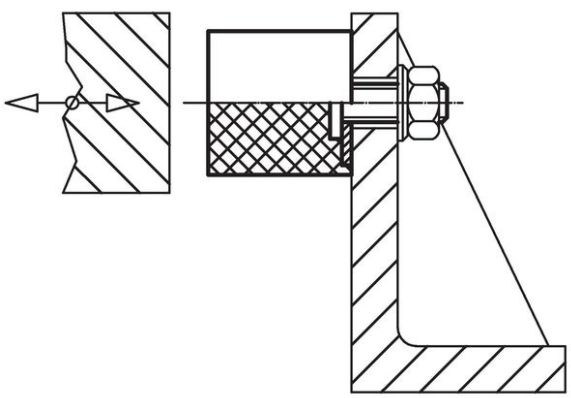

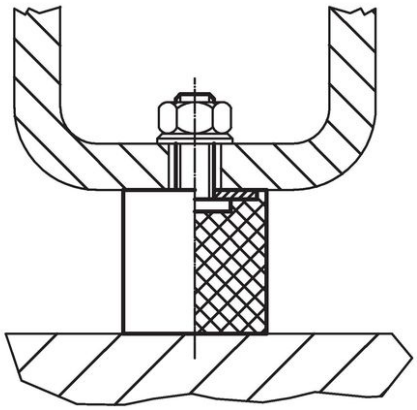

Cumplimiento

Cumple con RoHS
Cumple con la Directiva 2011/65/UE y la Directiva 2015/863.

No contiene sustancias SVHC
Ninguna sustancia SVHC con más del 0,1% p/p contenida - Lista SVHC [REACH] desde 27.06.2024.

No contiene sustancias de la Proposición 65
No se incluyen sustancias de la Propuesta 65.
https://www.P65Warnings.ca.gov/

Libre de Materiales Conflictivos
Este producto no contiene ninguna sustancia designada como "minerales en conflicto" como tantalio, estaño, oro o tungsteno de la República Democrática del Congo o países adyacentes.