Arandelas Esféricas / Asientos Cónicos • DIN 6319

23050.0122

Descripción del Producto

Las arandelas esféricas / Asientos cónicos se utilizan como arandelas en una conexión roscada para compensar superficies no paralelas.

Material

Asiento cónico

- Acero cementado, templado, tratamiento con fosfato de manganeso

Montaje

Asientos cónicos forma D para usarse solo para áreas redondas planas y cerradas.
Para agujeros más grandes solo use la forma G!

Más información

Otros productos

- Arandelas Esféricas / Asientos Cónicos, similar a DIN 6319, acero inoxidable
- Tuercas Hexagonales, DIN 6330 (altura 1,5 d)

Dibujo

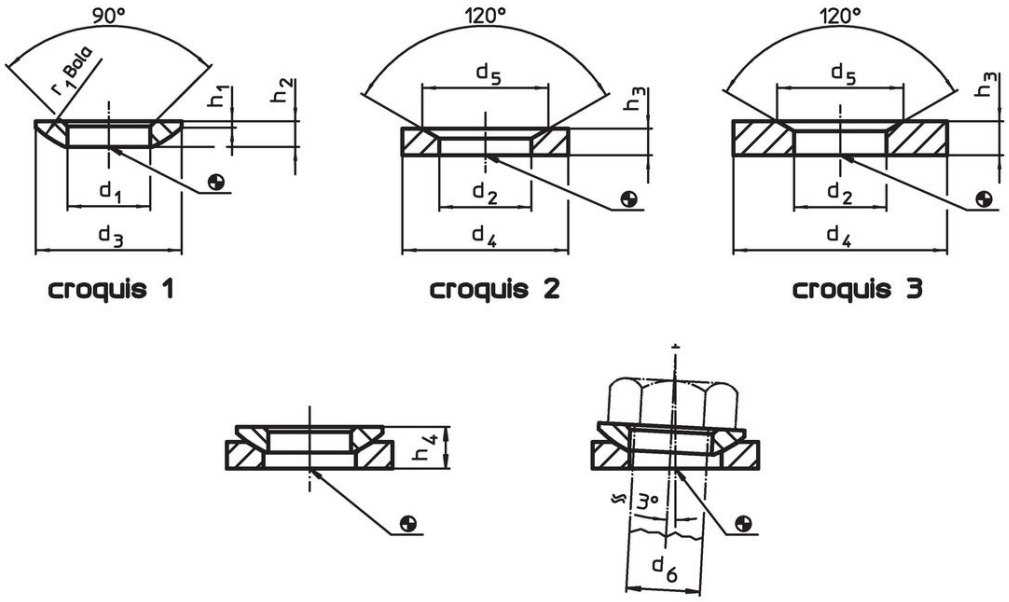

Información para el pedido

Dimensiones d_2 H13 [mm]	d_4 [mm]	d_5 [mm]	h_3 [mm]	Para tornillo d_6 [mm]	Para roscas d_6 [mm]	Capacidad de carga estática máx. [kN]	Torsión para conexiones roscadas[1] máx. [Nm]	[g]	Referencia[2]
asientos cónicos de acero cementado, forma D – croquis 2									
26	40	34	8,5	22	M22	146	542	44	23050.0122

[1] Indicaciones del momento de torsión de los tornillos con rosca normal, eventuales pre-cargas a considerar, coeficiente de fricción μ_{total} 0,14.

[2] Dimensiones no comprendidas en la norma DIN.

Ejemplo de aplicación

Cumplimiento

Cumple con RoHS
Cumple con la Directiva 2011/65/UE y la Directiva 2015/863.

No contiene sustancias SVHC
Ninguna sustancia SVHC con más del 0,1% p/p contenida - Lista SVHC [REACH] desde 27.06.2024.

No contiene sustancias de la Proposición 65
No se incluyen sustancias de la Propuesta 65.
https://www.P65Warnings.ca.gov/

Libre de Materiales Conflictivos
Este producto no contiene ninguna sustancia designada como "minerales en conflicto" como tantalio, estaño, oro o tungsteno de la República Democrática del Congo o países adyacentes.